# पर्जन्य जल नियंत्रण व आपत्ती व्यवस्थापन अंतर्गत नालानिहाय सर्व्हेक्षण अहवाल

## नाला क्र.: 47 कचरा डेपो जवळील शेळगी हिप्परगा नाला (साखळी क्र. 00 ते 1490 मी.)

| | |
|---|---|
| नाल्याचे पाणलोट क्षेत्र | साखळी क्र. 0 ते 175 = 213.05 हेक्टर<br>साखळी क्र. 175 ते 660 = 390.1 हेक्टर<br>साखळी क्र. 660 ते 910 = 573.15 हेक्टर<br>साखळी क्र. 910 ते 1490 = |
| हवामान खात्याकडून प्राप्त महत्तम पाऊस | 141 मि.मी./दिवस (सोलापूर शहर) |
| हवामान खात्याकडून प्राप्त महत्तम पाऊस | 26 ते 29 मि.मी./ताशी (सोलापूर शहर) |
| नाल्याच्या क्षेत्रात जमा होणारे पाणी | साखळी क्र. 0 ते 175 = 12.32 CuM/Sec.<br>साखळी क्र. 175 ते 660 = 24.69CuM/Sec.<br>साखळी क्र. 660 ते 910 = 24.69 CuM/Sec.<br>साखळी क्र. 910 ते 1490 = 39.64 CuM/Sec. |

## नाल्याच्या उद्भवापासून ते नाल्याच्या शेवटच्या टोकापर्यंत जाताना उजवीकडील बाजू

| अ. क्र. | साखळी क्रमांक | लगतच्या मालमत्ताधारकाचे नाव | महसूल रेकॉर्ड क्र. (गट / सर्व्हे क्र.) | बांधकाम परवानगी आणि नगररचना मंजुरीची स्थिती | नाल्याच्या प्रवाहातील अडथळ्याचे वर्णन | बाधित/ अतिक्रमित क्षेत्र (लांबीXरुंदी =क्षेत्र चौ.मी) | उपाययोजना | |
|---|---|---|---|---|---|---|---|---|
| 1 | 0 ते 135 | | कसबे सोलापूर सर्व्हे क्र. 64 | शेती / खुली जागा | - | - | **साखळी क्र:-00 ते 175** = लांबी 175 मी. X रुंदी 3.80 मी. X उंची 2.05 मी. **(कॉंक्रिटचा खुला नाला करणे)** | 1) तात्पुरत्या स्वरुपात प्रथम नाल्याच्या नैसर्गिक प्रवाहाकरिता आवश्यक रुंदीनुसार खोलीकरण व रुंदीकरण करणे, चर मारणे, नाल्याच्या नैसर्गिक प्रवाहामध्ये अडथळा ठरणारी झाडे-झुडपे काढणे, नालेसफाई करुन गाळ काढणे, इमारती, संरक्षण भिंत, अंतर्गत रस्ते, रॅम्प, भराव इ. अतिक्रमणे निष्कासित करुन पाण्याच्या नैसर्गिक प्रवाहासाठी नाले वर्षभर व पूर्णवेळ खुले ठेवणे आवश्यक आहे.<br>2) सुचविलेल्या डिझाईन व कामाच्या व्याप्तीनुसार खुल्या नाल्याचे पक्के आर.सी.सी. बांधकाम करणे आवश्यक आहे.<br>**3) ज्या व्यक्तीच्या/विकासकाच्या जागेतून नाला जात आहे तेथे लेआऊटमध्ये मंजुर असणाऱ्या रोडच्या रुंदीच्या जागेत ये-जा करण्यासाठी नाल्याच्या आवश्यक लांबी रुंदी, उंची एवढा सिमेंट कॉंक्रिटचा Box Culvert / Box Drain बांधणेबाबत जागा मालकाने हमीपत्र सादर केल्यानंतरच बांधकाम परवानगी बांधकाम विभागाला देता येईल, उर्वरित नाला खुले ठेवणे बंधनकारक असावे. जागा मालक / विकासक जर स्वतः खर्च करण्यास तयार असतील तर नाल्याच्या प्रस्तावित Section नुसार Trained नाला विकासकास बांधता येईल. लोकांच्या सुरक्षेसाठी जमिनीपासून 3 ते 4 फुट उंची पर्यंत Retaining/Head वॉल विकासकाने स्व:खर्चाने बांधणे आवश्यक आहे.**<br>**4) सदर पर्जन्यजल वाहिनी / नाला एकत्रिकृत विकास नियंत्रण व प्रोत्साहन नियमावली - 2020 (UDCPR) मधील तरतुदीनुसार Minor Water Course समजण्यात यावा व त्यानुसारच अभिन्यास मंजुरी व बांधकाम परवानगी देण्यात यावे.** |
| 2 | 135 ते 175 | कचरा डेपो | कसबे सोलापूर सर्व्हे क्र. 73 | - | - | - | | |
| 3 | 175 ते 190 | रोड | - | रोड | - | - | **साखळी क्र:-175 ते 190** लांबी 15.00 मी. X रुंदी 4.70 मी. X उंची 2.05 मी. **(कॉंक्रिटचा स्लॅब कलव्हर्ट बांधणे)** | |
| 4 | 190 ते 665 | कचरा डेपो | कसबे सोलापूर सर्व्हे क्र. 74 | - | - | - | **साखळी क्र:-190 ते 665** = लांबी 475 मी. Xरुंदी 5.70 मी. X उंची 2.21 मी. **(कॉंक्रिटचा खुला नाला करणे)** | |
| 5 | 665 ते 680 | रोड | | रोड | - | - | **साखळी क्र:-665 ते 710** = लांबी 15.00 मी. X रुंदी 6.60 मी. X उंची 2.21 मी. **(कॉंक्रिटचा स्लॅब कलव्हर्ट बांधणे)** | |
| | 680 ते 710 | कचरा डेपो | | - | - | - | | |
| 6 | 710 ते 920 | विश्वनाथ लातुरे | कसबे सोलापूर सर्व्हे क्र. 76 | शेती / खुली जागा | - | - | **साखळी क्र:-710 ते 910** = लांबी 230 मी. X रुंदी 5.70 मी. X उंची 2.21 मी. **(कॉंक्रिटचा खुला नाला करणे)**<br>**साखळी क्र:-910 ते 920** = लांबी 10 मी. X रुंदी 7.97 मी. X उंची 2.57 मी. **(कॉंक्रिटचा खुला नाला करणे)** | |
| 7 | 920 ते 930 | रोड | कसबे सोलापूर सर्व्हे क्र. 12 | रोड | - | - | **साखळी क्र:-920 ते 930** लांबी 10.00 मी. X रुंदी 6.60 मी. X उंची 2.21 मी. **(कॉंक्रिटचा स्लॅब कलव्हर्ट बांधणे)** | |
| 8 | 930 ते 1060 | जगदीश हब्बू | | शेती / खुली जागा | - | - | **साखळी क्र:-930 ते 1490** = लांबी 500 मी. X रुंदी 7.97 मी. X उंची 2.57 मी. **(कॉंक्रिटचा खुला नाला करणे)** | |
| 9 | 1060 ते 1155 | रोनक अब्दुलपूरकर | कसबे सोलापूर सर्व्हे क्र. 11 | शेती / खुली जागा | - | - | | |
| 10 | 1155 ते 1490 | अमित हब्बू | कसबे सोलापूर सर्व्हे क्र. 9 | शेती / खुली जागा | - | - | | |

**टीप :- 1) मा. उपसंचालक, नगररचना सो.म.पा. विभागाच्या सक्षम मार्गदर्शनाखाली विकास योजना कक्षाने उपलब्ध करुन दिलेले टोपोशीट आणि गाव नकाशे मोझॅक (एकत्रित) केले गेले आहेत आणि त्याद्वारे बेस मॅप तयार करण्यात आला आहे. टोपोशीट आणि गाव नकाशांमध्ये नाल्यांची ठिकाणे आढळलेली आहे. तसेच प्रकल्प सल्लागारांनी केलेले टोटल स्टेशन सर्व्हेक्षण व नगररचना विभागाने केलेले ड्रोन व्हिडिओग्राफी याच्या आधारे नाल्याचे सीमांकन नकाशावर दाखवले आहे. संबंधित झोनमधील नाले दर्शविणारे झोननिहाय नकाशे तयार करण्यात आले असून प्रत्यक्ष साइट पडताळणीसाठी संबंधित झोन अधिकाऱ्यांना सादर केलेला आहेत. विद्यमान नाल्यांचे प्रवाहामधील बदल, अडथळा आणि अतिक्रमणे याबाबत सविस्तर अहवाल संबंधित झोन अधिकारी यांचेकडून प्राप्त झालेला आहे आणि त्यानुसार नगररचना विभागाला प्रस्तुत विचलन (Deviation) विकास आराखड्यामध्ये समाविष्ट करणेबाबत कळविले आले.**

**2) संबंधित झोन अधिकारी, नगररचना विभागाचे अधिकारी आणि भूमी व मालमत्ता विभाग सल्लगार यांनी, त्यांनी दिलेल्या माहितीची पडताळणी केली आहे आणि प्रत्यक्ष जागेवरील स्थितीनुसार बरोबर असल्याचे आढळले आहे आणि त्याचे पुष्टीकरण म्हणून खाली स्वाक्षरी करत आहे.**

**आशिष घुले**
**(कनिष्ठ अभियंता, विभागीय कार्यालय क्र. 2)**
सोलापूर महानगरपालिका, सोलापूर

**दयानंद आवताडे**
**(कनिष्ठ अभियंता, बांधकाम परवानगी / नगर रचना)**
सोलापूर महानगरपालिका, सोलापूर

**रऊफ सरकाजी**
**(विभागीय अधिकारी, विभागीय कार्यालय क्र. 2)**
सोलापूर महानगरपालिका, सोलापूर

**एस. बी. तुपदोळकर**
नगर भूमापन तज्ञ, सोलापूर महानगरपालिका, सोलापूर

**चंद्रकांत गुंडे**
एनव्हायरोसेफ कन्सल्टंट

# पर्जन्य जल नियंत्रण व आपत्ती व्यवस्थापन अंतर्गत नालानिहाय सर्व्हेक्षण अहवाल

## नाला क्र.: 47 कचरा डेपो जवळील शेळगी हिप्परगा नाला (साखळी क्र. 00 ते 1490 मी.)

| | |
|---|---|
| नाल्याचे पाणलोट क्षेत्र | साखळी क्र. 0 ते 175 = 213.05 हेक्टर<br>साखळी क्र. 175 ते 660 = 390.1 हेक्टर<br>साखळी क्र. 660 ते 910 = 573.15 हेक्टर<br>साखळी क्र. 910 ते 1490 = |
| हवामान खात्याकडून प्राप्त महत्तम | 141 मि.मी./दिवस (सोलापूर शहर) |
| हवामान खात्याकडून प्राप्त महत्तम | 26 ते 29 मि.मी./ताशी (सोलापूर शहर) |
| नाल्याच्या क्षेत्रात जमा होणारे पाणी | साखळी क्र. 0 ते 330 = 12.32 CuM/Sec.<br>साखळी क्रं. 0 ते 330 = 24.69CuM/Sec.<br>साखळी क्र. 0 ते 330 = 24.69 CuM/Sec.<br>साखळी क्र. 0 ते 330 = 39.64 CuM/Sec. |

## नाल्याच्या उद्भवापासून ते नाल्याच्या शेवटच्या टोकापर्यंत जाताना डावीकडील बाजू

| अ. क्र. | साखळी क्रमांक | लगतच्या मालमत्ताधारकाचे नाव | महसूल रेकॉर्ड क्र. (गट / सर्व्हे क्र.) | बांधकाम परवानगी आणि नगररचना मंजुरीची स्थिती | नाल्याच्या प्रवाहातील अडथळ्याचे वर्णन | बाधित/ अतिक्रमित क्षेत्र (लांबीXरुंदी =क्षेत्र चौ.मी) | उपाययोजना | |
|---|---|---|---|---|---|---|---|---|
| 1 | 0 ते 175 | | कसबे सोलापूर सर्व्हे क्र. 117 & 118 | शेती / खुली जागा | - | - | **साखळी क्र:-00 ते 175** = लांबी 175 मी. X रुंदी 3.80 मी. X उंची 2.05 मी. **(कॉंक्रिटचा खुला नाला करणे)** | 1) तात्पुरत्या स्वरुपात प्रथम नाल्याच्या नैसर्गिक प्रवाहाकरिता आवश्यक रुंदीनुसार खोलीकरण व रुंदीकरण करणे, चर मारणे, नाल्याच्या नैसर्गिक प्रवाहामध्ये अडथळा ठरणारी झाडे-झुडपे काढणे, नालेसफाई करुन गाळ काढणे, इमारती, संरक्षण भिंत, अंतर्गत रस्ते, रॅम्प, भराव इ. अतिक्रमणे निष्कासित करुन पाण्याच्या नैसर्गिक प्रवाहासाठी नाले वर्षभर व पूर्णवेळ खुले ठेवणे आवश्यक आहे.<br>2) सुचविलेल्या डिझाईन व कामाच्या व्याप्तीनुसार खुल्या नाल्याचे पक्के आर.सी.सी. बांधकाम करणे आवश्यक आहे.<br>**3) ज्या व्यक्तीच्या/विकासकाच्या जागेतून नाला जात आहे तेथे लेआऊटमध्ये मंजुर असणाऱ्या रोडच्या रुंदीच्या जागेत ये-जा करण्यासाठी नाल्याच्या आवश्यक लांबी रुंदी, उंची एवढा सिमेंट कॉंक्रेटचा Box Culvert / Box Drain बांधणेबाबत जागा मालकाने हमीपत्र सादर केल्यानंतरच बांधकाम परवानगी बांधकाम विभागाला देता येईल, उर्वरित नाला खुले ठेवणे बंधनकारक असावे. जागा मालक / विकासक जर स्वतः खर्च करण्यास तयार असतील तर नाल्याच्या प्रस्तावित Section नुसार Trained नाला विकासकास बांधता येईल. लोकांच्या सुरक्षेसाठी जमिनीपासून 3 ते 4 फुट उंची पर्यंत Retaining/Head वॉल विकासकाने स्वःखर्चाने बांधणे आवश्यक आहे.**<br>**4) सदर पर्जन्यजल वाहिनी / नाला एकत्रिकृत विकास नियंत्रण व प्रोत्साहन नियमावली - 2020 (UDCPR) मधील तरतुदीनुसार Minor Water Course समजण्यात यावा व त्यानुसारच अभिन्यास मंजुरी व बांधकाम परवानगी देण्यात यावे.** |
| 2 | 175 ते 190 | रोड | कसबे सोलापूर सर्व्हे क्र. 117 | रोड | - | - | **साखळी क्र:-175 ते 190** लांबी 15.00 मी. X रुंदी 4.70 मी. X उंची 2.05 मी. **(कॉंक्रिटचा स्लॅब कलव्हर्ट बांधणे)** | |
| 3 | 190 ते 250 | कोळी | | शेती / खुली जागा | - | - | **साखळी क्र:-190 ते 665** = लांबी 475 मी. Xरुंदी 5.70 मी. X उंची 2.21 मी. **(कॉंक्रिटचा खुला नाला करणे)** | |
| 4 | 250 ते 665 | इरणप्पा शेटे | कसबे सोलापूर सर्व्हे क्र. 70 | शेती / खुली जागा | - | - | | |
| 5 | 665 ते 680 | रोड | | रोड | - | - | **साखळी क्र:-665 ते 710** = लांबी 15.00 मी. X रुंदी 6.60 मी. X उंची 2.21 मी. **(कॉंक्रिटचा स्लॅब कलव्हर्ट बांधणे)** | |
| | 680 ते 710 | कचरा डेपो | | - | - | - | | |
| 6 | 710 ते 920 | विशाल शेटे & इतर | कसबे सोलापूर सर्व्हे क्र. 77 | शेती / खुली जागा | - | - | **साखळी क्र:-710 ते 910** = लांबी 230 मी. X रुंदी 5.70 मी. X उंची 2.21 मी. **(कॉंक्रिटचा खुला नाला करणे)** | |
| | | | | शेती / खुली जागा | - | - | **साखळी क्र:-910 ते 920** = लांबी 10 मी. X रुंदी 7.97 मी. X उंची 2.57 मी. **(कॉंक्रिटचा खुला नाला करणे)** | |
| 7 | 920 ते 930 | रोड | कसबे सोलापूर सर्व्हे क्र. 78 | रोड | - | - | **साखळी क्र:-920 ते 930** लांबी 10.00 मी. X रुंदी 6.60 मी. X उंची 2.21 मी. **(कॉंक्रिटचा स्लॅब कलव्हर्ट बांधणे)** | |
| 8 | 930 ते 1100 | पांडुरंग परळकर | कसबे सोलापूर सर्व्हे क्र. 78, 79, 80, 81 | शेती / खुली जागा | - | - | **साखळी क्र:-930 ते 1490** = लांबी 500 मी. X रुंदी 7.97 मी. X उंची 2.57 मी. **(कॉंक्रिटचा खुला नाला करणे)** | |
| 9 | 1100 ते 1490 | सिद्रामप्पा | कसबे सोलापूर सर्व्हे क्र. 82, 83, 84, 88 | शेती / खुली जागा | - | - | | |

**टीप :- 1) मा. उपसंचालक, नगररचना सो.म.पा. विभागाच्या सक्षम मार्गदर्शनाखाली विकास योजना कक्षाने उपलब्ध करून दिलेले टोपोशीट आणि गाव नकाशे मोझॅक (एकत्रित) केले गेले आहेत आणि त्याद्वारे बेस मॅप तयार करण्यात आला आहे. टोपोशीट आणि गाव नकाशांमध्ये नाल्यांची ठिकाणे आढळलेली आहे. तसेच प्रकल्प सल्लागारांनी केलेले टोटल स्टेशन सर्व्हेक्षण व नगररचना विभागाने केलेले ड्रोन व्हिडिओग्राफी याच्या आधारे नाल्याचे सीमांकन नकाशावर दाखवले आहे. संबंधित झोनमधील नाले दर्शविणारे झोननिहाय नकाशे तयार करण्यात आले असून प्रत्यक्ष साइट पडताळणीसाठी संबंधित झोन अधिकाऱ्यांना सादर केलेला आहेत. विद्यमान नाल्यांचे प्रवाहामधील बदल, अडथळा आणि अतिक्रमणे याबाबत सविस्तर अहवाल संबंधित झोन अधिकारी यांचेकडून प्राप्त झालेला आहे आणि त्यानुसार नगररचना विभागाला प्रस्तुत विचलन (Deviation) विकास आराखड्यामध्ये समाविष्ट करणेबाबत कळविले आले.**

**2) संबंधित झोन अधिकारी, नगररचना विभागाचे अधिकारी आणि भूमी व मालमत्ता विभाग सल्लगार यांनी, त्यांनी दिलेल्या माहितीची पडताळणी केली आहे आणि प्रत्यक्ष जागेवरील स्थितीनुसार बरोबर असल्याचे आढळले आहे आणि त्याचे पुष्टीकरण म्हणून खालीं स्वाक्षरी करत आहे.**

**आशिष घुले**
**(कनिष्ठ अभियंता, विभागीय कार्यालय क्र. 2)**
सोलापूर महानगरपालिका, सोलापूर

**दयानंद आवताडे**
**(कनिष्ठ अभियंता, बांधकाम परवानगी / नगर रचना)**
सोलापूर महानगरपालिका, सोलापूर

**रऊफ मरकाझी**
**(विभागीय अधिकारी, विभागीय कार्यालय क्र. 2)**
सोलापूर महानगरपालिका, सोलापूर

**एस. बी. तुपदोळकर**
नगर भूमापन तज्ञ, सोलापूर महानगरपालिका, सोलापूर

**चंद्रकांत गुंडे**
एन्व्हायरोसेफ कन्सल्टंट

# पर्जन्य जल नियंत्रण व आपत्ती व्यवस्थापन अंतर्गत नालानिहाय सर्व्हेक्षण अहवाल

## प्रपत्र-२ - सर्व्हे क्रमांक निहाय बाधित क्षेत्राचे तपशील

### नाला क्र.: 47 कचरा डेपो जवळील शेळगी हिप्परगा नाला (साखळी क्र. 00 ते 1490 मी.)

| अ. क्र. | साखळी क्रमांक | साखळी क्रमांकाची लांबी (मी.) | नाल्याची रुंदी (मी.) | उजवीकडील बाजू | | | | | | | | डावीकडील बाजू | | | | | | | |
|---|---|---|---|---|---|---|---|---|---|---|---|---|---|---|---|---|---|---|---|
| | | | | साखळी क्रमांक | महसूल रेकॉर्ड क्र. (गट / सर्व्हे क्र.) | मालमत्ताधारकाचे नाव | साखळी क्रमांकाची लांबी (मी.) | रुंदी (मी.) | | | क्षेत्रफळ (चौ.मी.) | साखळी क्रमांक | महसूल रेकॉर्ड क्र. (गट / सर्व्हे क्र.) | मालमत्ताधारकाचे नाव | साखळी क्रमांकाची लांबी (मी.) | रुंदी (मी.) | | | क्षेत्रफळ (चौ.मी.) |
| | | | | | | | | किमान | कमाल | सरासरी | | | | | | किमान | कमाल | सरासरी | |
| 1 | 171 ते 226 | 55 | 8 | 171 | सर्व्हे क्र. 73 | खुली जागा | 0.00 | 0.000 | 8.000 | 4.000 | 0.000 | 171 | सर्व्हे क्र. 117 | खुली जागा | 0.00 | 0.000 | 0.000 | 0.000 | 0.000 |
| | | | | 181 | | कचरा डेपो | 10.00 | 7.650 | 8.000 | 7.825 | 78.250 | 181 | | कॅनाल | 10.00 | 0.000 | 0.350 | 0.175 | 1.750 |
| | | | | 191 | | रोड | 10.00 | 7.300 | 7.650 | 7.475 | 74.750 | 191 | | | 10.00 | 0.350 | 0.700 | 0.525 | 5.250 |
| | | | | 201 | | कचरा डेपो | 10.00 | 6.570 | 7.300 | 6.935 | 69.350 | 201 | सर्व्हे क्र. 71 | कोळी | 10.00 | 0.700 | 1.440 | 1.070 | 10.700 |
| | | | | 211 | | | 10.00 | 5.670 | 6.570 | 6.120 | 61.200 | 211 | | | 10.00 | 1.440 | 2.330 | 1.885 | 18.850 |
| | | | | 221 | | | 10.00 | 5.670 | 6.940 | 6.305 | 63.050 | 221 | | | 10.00 | 1.060 | 2.330 | 1.695 | 16.950 |
| | | | | 226 | | | 15.00 | 6.940 | 8.000 | 7.470 | 112.050 | 226 | | | 5.00 | 0.000 | 1.060 | 0.530 | 2.650 |
| 2 | 171 ते 226 | 55 | 8 | 338 | सर्व्हे क्र. 70 | कचरा डेपो | 0.00 | 0.000 | 8.000 | 4.000 | 0.000 | 338 | सर्व्हे क्र. 74 | इरणप्पा शेटे | 0.00 | 0.000 | 0.000 | 0.000 | 0.000 |
| | | | | 348 | | | 10.00 | 6.250 | 8.000 | 7.125 | 71.250 | 348 | | | 10.00 | 0.000 | 1.750 | 0.875 | 8.750 |
| | | | | 358 | | | 10.00 | 4.510 | 6.250 | 5.380 | 53.800 | 358 | | | 10.00 | 1.750 | 3.490 | 2.620 | 26.200 |
| | | | | 368 | | | 10.00 | 2.760 | 4.510 | 3.635 | 36.350 | 368 | | | 10.00 | 3.490 | 5.240 | 4.365 | 43.650 |
| | | | | 378 | | | 10.00 | 1.010 | 2.760 | 1.885 | 18.850 | 378 | | | 10.00 | 5.240 | 6.990 | 6.115 | 61.150 |

| अ. क्र. | साखळी क्रमांक | साखळी क्रमांकाची लांबी (मी.) | नाल्याची रुंदी (मी.) | उजवीकडील बाजू | | | | | | | | डावीकडील बाजू | | | | | | | |
|---|---|---|---|---|---|---|---|---|---|---|---|---|---|---|---|---|---|---|---|
| | | | | साखळी क्रमांक | महसूल रेकॉर्ड क्र. (गट / सर्व्हे क्र.) | मालमत्ताधारकाचे नाव | साखळी क्रमांकाची लांबी (मी.) | रुंदी (मी.) | | | क्षेत्रफळ (चौ.मी.) | साखळी क्रमांक | महसूल रेकॉर्ड क्र. (गट / सर्व्हे क्र.) | मालमत्ताधारकाचे नाव | साखळी क्रमांकाची लांबी (मी.) | रुंदी (मी.) | | | क्षेत्रफळ (चौ.मी.) |
| | | | | | | | | किमान | कमाल | सरासरी | | | | | | किमान | कमाल | सरासरी | |
| 2 | 171 ते 226 | 55 | 8 | 388 | सर्व्हे क्र. 70 | कचरा डेपो | 10.00 | 0.120 | 1.010 | 0.565 | 5.650 | 388 | सर्व्हे क्र. 74 | इरणप्पा शेटे | 10.00 | 6.990 | 7.880 | 7.435 | 74.350 |
| | | | | 398 | | | 10.00 | 0.120 | 0.220 | 0.170 | 1.700 | 398 | | | 10.00 | 7.780 | 7.880 | 7.830 | 78.300 |
| | | | | 408 | | | 10.00 | 0.220 | 0.330 | 0.275 | 2.750 | 408 | | | 10.00 | 7.670 | 7.780 | 7.725 | 77.250 |
| | | | | 418 | | | 10.00 | 0.330 | 0.430 | 0.380 | 3.800 | 418 | | | 10.00 | 7.570 | 7.670 | 7.620 | 76.200 |
| | | | | 428 | | | 10.00 | 0.430 | 0.540 | 0.485 | 4.850 | 428 | | | 10.00 | 7.460 | 7.570 | 7.515 | 75.150 |
| | | | | 438 | | | 10.00 | 0.540 | 0.640 | 0.590 | 5.900 | 438 | | | 10.00 | 7.360 | 7.460 | 7.410 | 74.100 |
| | | | | 448 | | | 10.00 | 0.640 | 0.750 | 0.695 | 6.950 | 448 | | | 10.00 | 7.250 | 7.360 | 7.305 | 73.050 |
| | | | | 458 | | | 10.00 | 0.750 | 0.850 | 0.800 | 8.000 | 458 | | | 10.00 | 7.150 | 7.250 | 7.200 | 72.000 |
| | | | | 468 | | | 10.00 | 0.850 | 0.960 | 0.905 | 9.050 | 468 | | | 10.00 | 7.040 | 7.150 | 7.095 | 70.950 |
| | | | | 478 | | | 10.00 | 0.960 | 1.060 | 1.010 | 10.100 | 478 | | | 10.00 | 6.940 | 7.040 | 6.990 | 69.900 |
| | | | | 488 | | | 10.00 | 0.980 | 1.060 | 1.020 | 10.200 | 488 | | | 10.00 | 6.940 | 7.020 | 6.980 | 69.800 |
| | | | | 498 | | | 10.00 | 0.440 | 0.980 | 0.710 | 7.100 | 498 | | | 10.00 | 7.020 | 7.510 | 7.265 | 72.650 |
| | | | | 508 | | | 10.00 | 0.000 | 0.440 | 0.220 | 2.200 | 508 | | | 10.00 | 7.510 | 8.000 | 7.755 | 77.550 |

**आशिष घुले**
**(कनिष्ठ अभियंता, विभागीय कार्यालय क्र. 2)**
सोलापूर महानगरपालिका, सोलापूर

**दयानंद आवताडे**
**(कनिष्ठ अभियंता, बांधकाम परवानगी / नगर रचना)**
सोलापूर महानगरपालिका, सोलापूर

**रऊफ सरकवास**
**(विभागीय अधिकारी, विभागीय कार्यालय क्र. 2)**
सोलापूर महानगरपालिका, सोलापूर

**श्री. एस. बी. तुपदोळकर**
नगर भूमापन तज्ञ
सोलापूर महानगरपालिका, सोलापूर

आशिष घुले
कनिष्ठ अभियंता, विभागीय कार्यालय क्र.2
सोलापूर महानगरपालिका, सोलापूर

दयानंद आवताडे
कनिष्ठ अभियंता, बांधकाम परवानगी/नगर रचना
सोलापूर महानगरपालिका, सोलापूर

इरफान जरगीझी
विभागीय अधिकारी, विभागीय कार्यालय क्र.2
सोलापूर महानगरपालिका, सोलापूर

एस. बी. तुपदोळकर
नगर भूमापन तज्ञ
सोलापूर महानगरपालिका, सोलापूर

# नाला क्र. ४७ सर्व्हे क्रमांक निहाय बाधित क्षेत्राचे तपशील

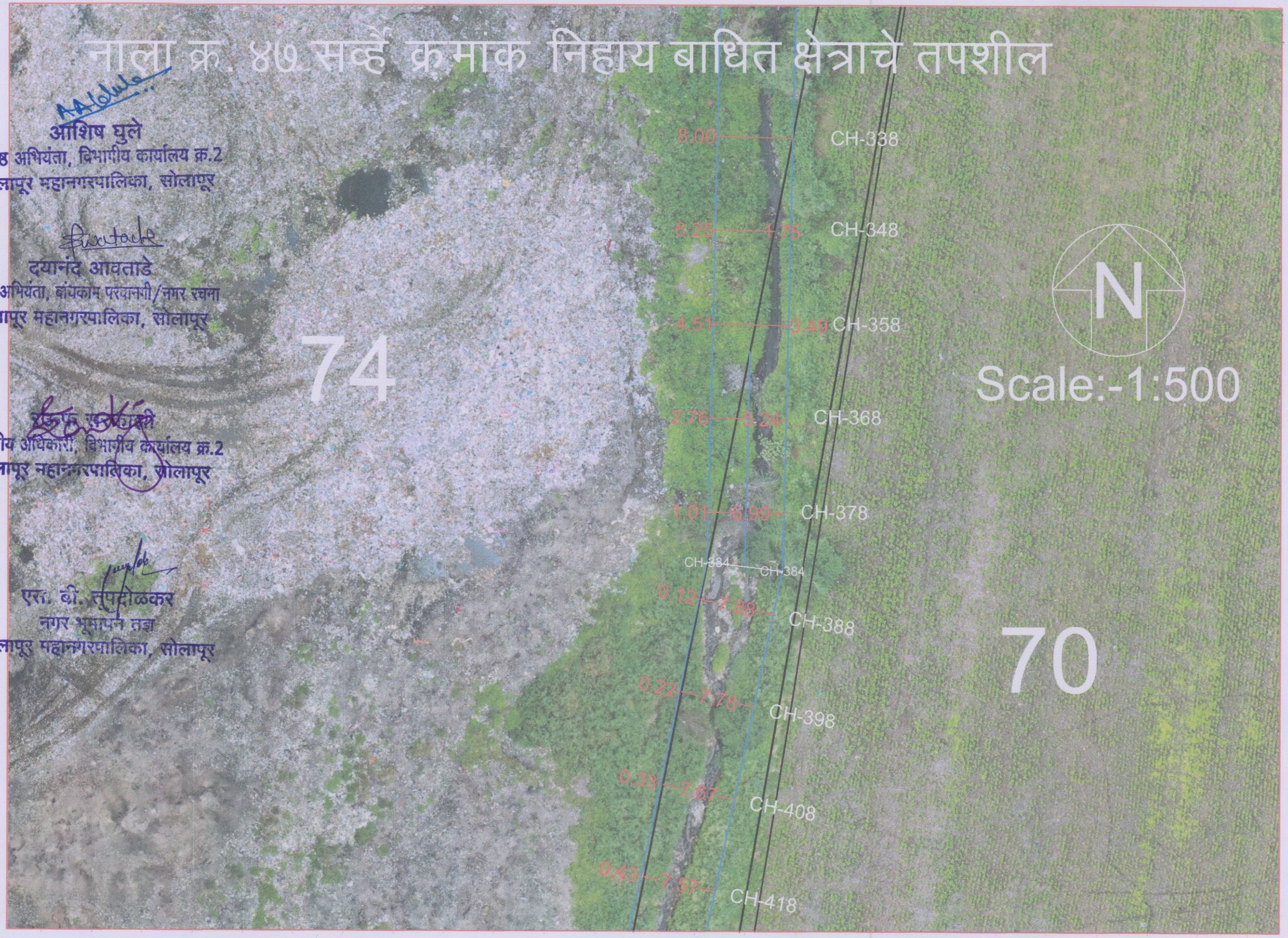


आशिष घुले
कनिष्ठ अभियंता, विभागीय कार्यालय क्र.2
सोलापूर महानगरपालिका, सोलापूर

दयानंद आवताडे
कनिष्ठ अभियंता, बांधकाम परवानगी/नगर रचना
सोलापूर महानगरपालिका, सोलापूर

[illegible]
विभागीय अधिकारी, विभागीय कार्यालय क्र.2
सोलापूर महानगरपालिका, सोलापूर

एस. बी. तुपदोळकर
नगर भूमापन तज्ञ
सोलापूर महानगरपालिका, सोलापूर

आशिष घुले
कनिष्ठ अभियंता, विभागीय कार्यालय क्र.2
सोलापूर महानगरपालिका, सोलापूर

दयानंद आवताडे
कनिष्ठ अभियंता, बांधकाम परवानगी/नगर रचना
सोलापूर महानगरपालिका, सोलापूर

रश्मी [illegible]
विभागीय अधिकारी, विभागीय कार्यालय क्र.2
सोलापूर महानगरपालिका, सोलापूर

एस. बी. तुपट्टीकर
नगर भूमापन तज्ञ
सोलापूर महानगरपालिका, सोलापूर

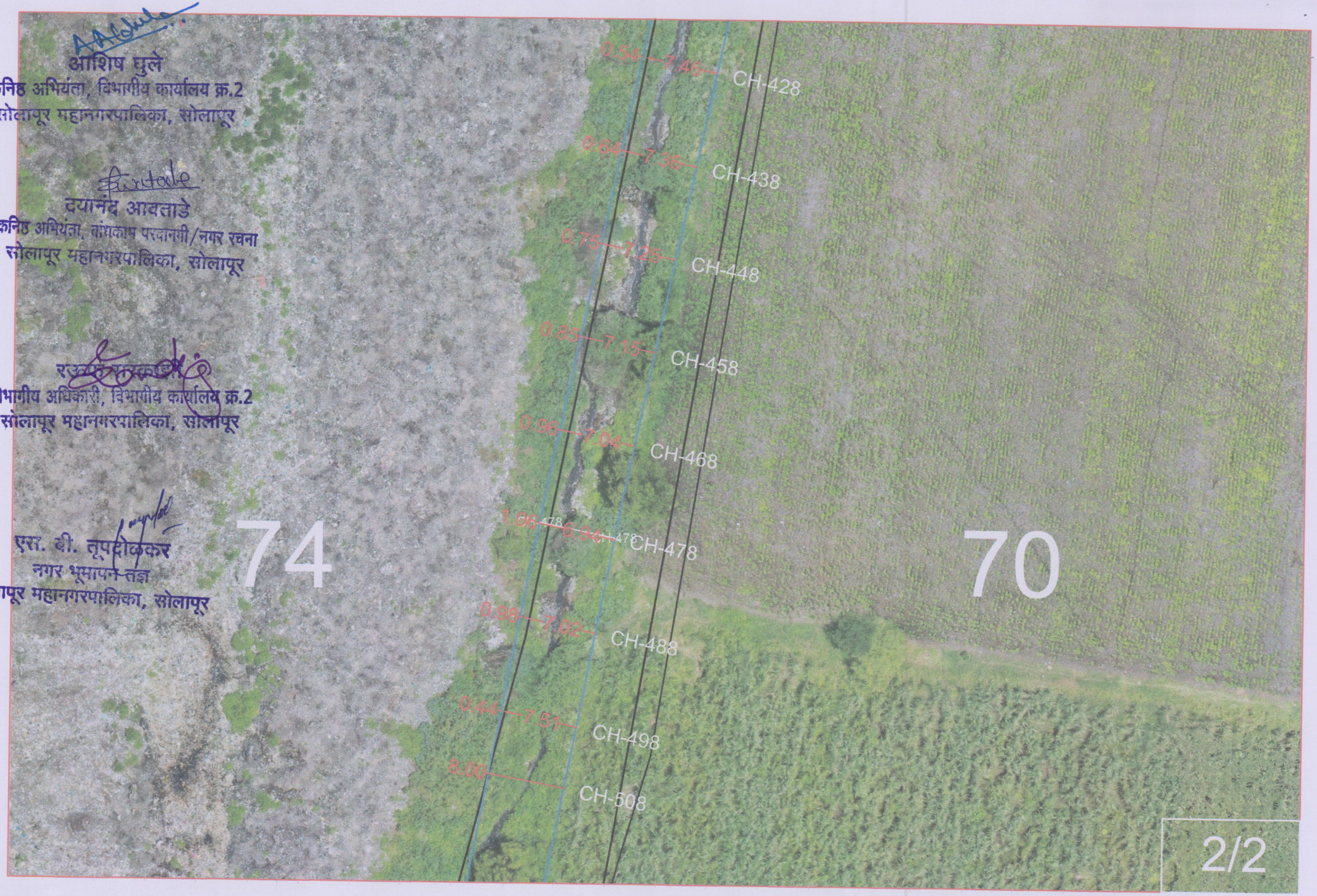


**सोलापूर महानगरपालिका, सोलापूर**

**पर्जन्य जल नियंत्रण व आपत्ती व्यवस्थापन अंतर्गत नालानिहाय सर्व्हेक्षण अहवाल**

# नाला क्र.: 47 कचरा डेपो जवळील शेळगी हिप्परगा नाला

## (साखळी क्र. 00 ते 1490 मी.)

आशिष घुले
(कनिष्ठ अभियंता, विभागीय कार्यालय क्र. 2)
सोलापूर महानगरपालिका, सोलापूर

दयानंद आवताडे
(सहा अभियंता, बांधकाम परवानगी / नगर रचना)
सोलापूर महानगरपालिका, सोलापूर

रश्मि सरवदे
(विभागीय अधिकारी, विभागीय कार्यालय क्र. 2)
सोलापूर महानगरपालिका, सोलापूर

एस. बी. तूपदोळकर
नगर भूमापन तज्ञ
सोलापूर महानगरपालिका, सोलापूर

चंद्रकांत गुंडे
एनव्हायरोसेफ कन्सल्टंट

# NALLA NO- 47: SHELAGI HIPPRAGA NALLA NEAR KACHARA DEPU

## NALLA NO- 47(1)

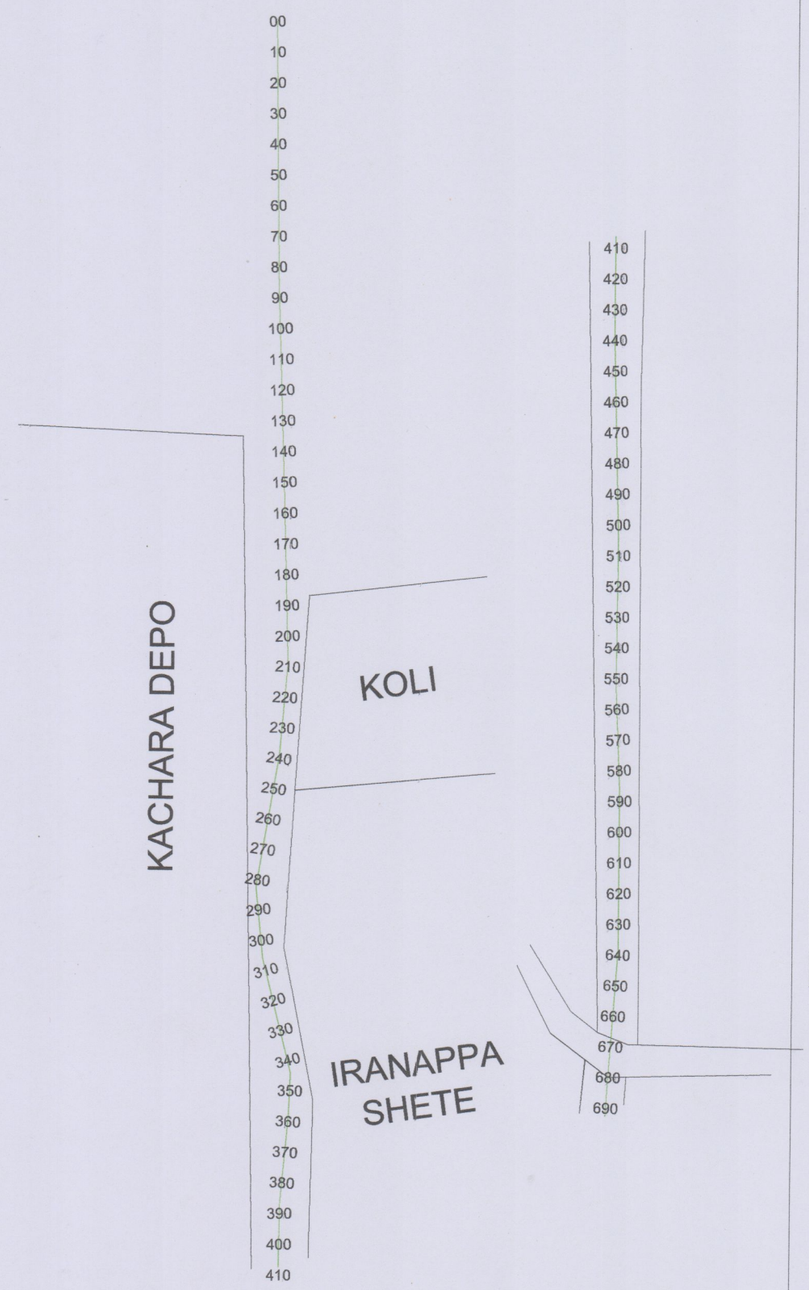


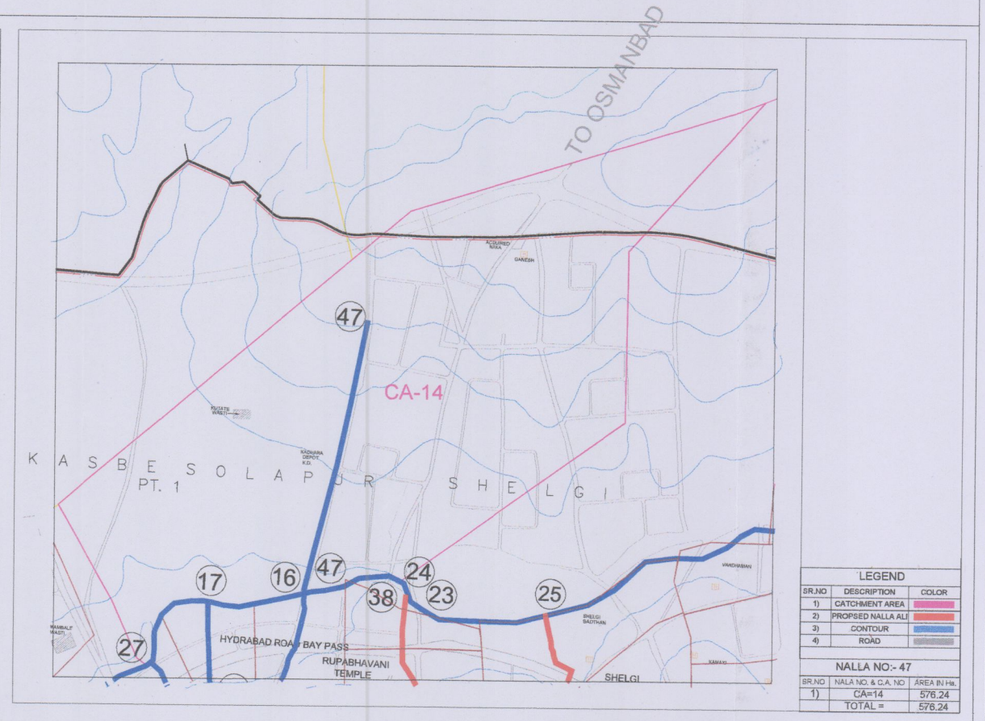


| LEGEND | | |
|---|---|---|
| SR.NO | DESCRIPTION | COLOR |
| 1) | CATCHMENT AREA | |
| 2) | PROPSED NALLA ALI | |
| 3) | CONTOUR | |
| 4) | ROAD | |

| NALLA NO:- 47 | | |
|---|---|---|
| SR.NO | NALLA NO. & C.A. NO | AREA IN Ha. |
| 1) | CA=14 | 576.24 |
| | TOTAL = | 576.24 |

Daily Rainfall maximum: 141mm (5 July 2011)
Hourly Rainfall maximum: 26-29 (14 oct 2020)

**Solapur City Storm Water Project**

| Nalla No | Chainage | Catchment Area (Ha) | Highest Elevation | Lowest Elevation | FALL | Length (m) | Time of Concentration (tc) in hr | Time (In Minutes) | Critical Design Intensity (Ic) cm/hr | Coefficien of Runoff (P) | Discharge (Q) m^3/sec | Add 20 % | Req. Q |
|---|---|---|---|---|---|---|---|---|---|---|---|---|---|
| 47 | 0000 - 0175 | 213.05 | 462.00 | 457.20 | 4.80 | 2.90 | 1.77 | 106.33 | 2.11 | 0.817 | 10.27 | 12.32 | 12.32 |
| | 0175 - 0660 | 177.05 | 457.20 | 453.40 | 3.80 | 1.80 | 1.12 | 67.06 | 2.76 | 0.754 | 10.31 | 12.37 | 24.69 |
| | 0660 - 0910 | 183.05 | 453.40 | 444.20 | 9.20 | 1.40 | 0.59 | 35.69 | 3.66 | 0.664 | 12.46 | 14.95 | 24.69 |
| | 0910 - 1490 | | | | | | | | | | | | 39.54 |

| Nalla No | CHAINAGE | PROPOSED SECTION | | | TRAPEZOIDAL - A1 | | TRAPEZOIDAL - A2 | | | FREEBOURD |
|---|---|---|---|---|---|---|---|---|---|---|
| | | DIA | R | BW | TW | HT | BW | TW | HT | |
| 47 | 000 - 0175 | - | 0.30 | 0.60 | 2.35 | 0.50 | 2.35 | 2.675 | 0.650 | 0.60 |
| | 0175 - 0660 | - | 0.30 | 0.60 | 4.17 | 0.51 | 4.17 | 4.570 | 0.800 | 0.60 |
| | 0660 - 0910 | - | 0.30 | 0.60 | 4.17 | 0.51 | 4.17 | 4.570 | 0.800 | 0.60 |
| | 0910 - 1490 | - | 0.30 | 0.60 | 6.30 | 0.57 | 6.30 | 6.700 | 0.800 | |

NOTE :-

1) We have procured Rainfall data from Indian Metrological Department (I.M.D) Pune vide their office letter No NDC-058; Dtd- 04/08/2017. where in Daily 141mm (max. on 5 July 2011) & hourly 26-29mm (max. on 14 oct 2020).
2) While preparing the analysis & Design out of 57 nallas,30 nallas were submitted to the Chief Engineer of Maharastra Jeevan Pradhikaran (M.J.P) Pune. The design methodology & hydraulic calculation were further submitted to Central Planning & Designing Monitoring Cell (C.P.D.M ) Mumbai. C.P.D.M given concurrance to the design calculation and further M.J.P have issued Technical Sanction on vide their office letter CE/Pune/TS/Solapur SWD/2397/2023, Dtd -29 september 2023.
3) Previously, we have studied 57 Nallas as shown as Solapur Muncipal Corporation (S.M.C) Officials.In Disaster Management Plan further verification of additional nallas alignment deviation is in process. Any additional Nalla if found will be proposed to be added in the Master Index Plan.

# NALLA NO- 47: SHELAGI HIPPRAGA NALLA NEAR KACHARA DEPU

## NALLA NO- 47(2)

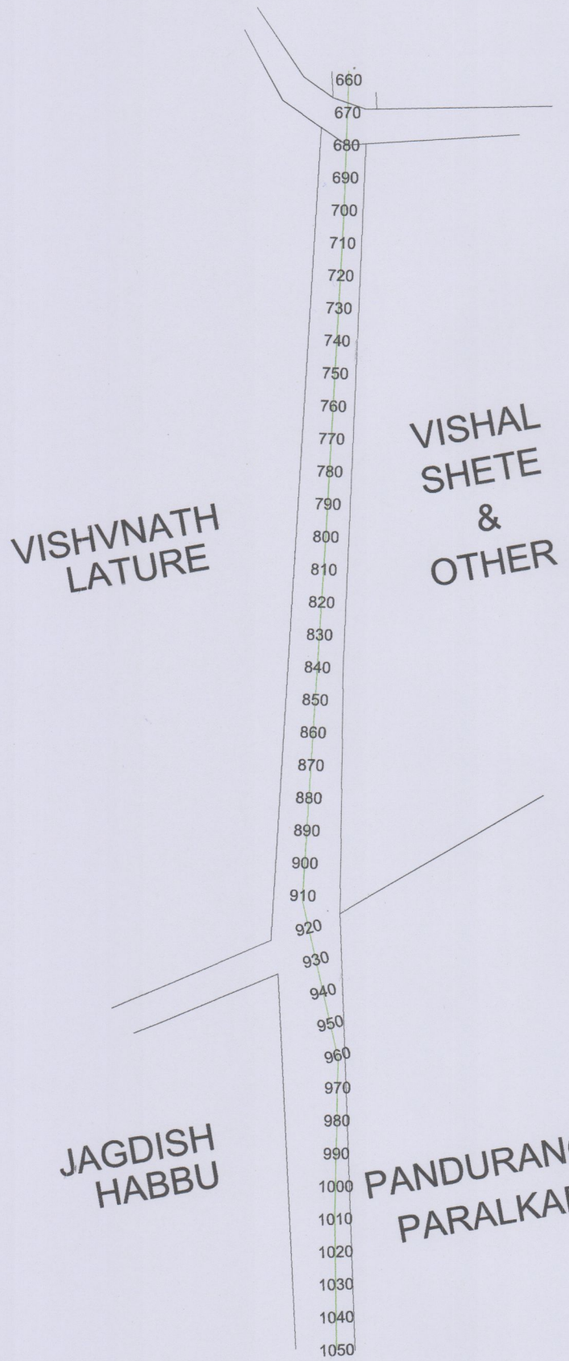


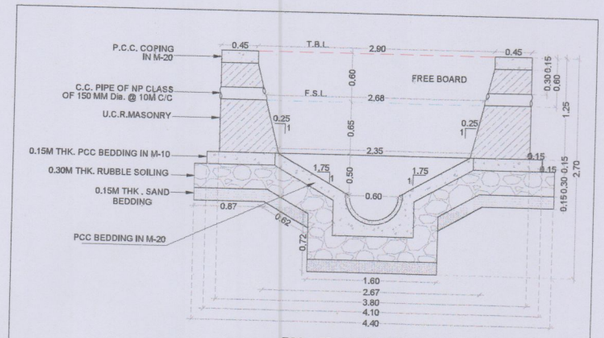


TCS - FROM CH - 0/00 TO 0/175

*NOTE- ALL DIMENSIONS ARE IN METER

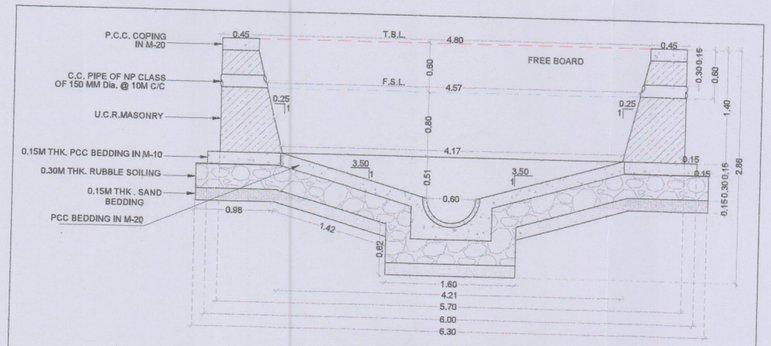


TCS - FROM CH - 0/175 TO 0/660

*NOTE- ALL DIMENSIONS ARE IN METER

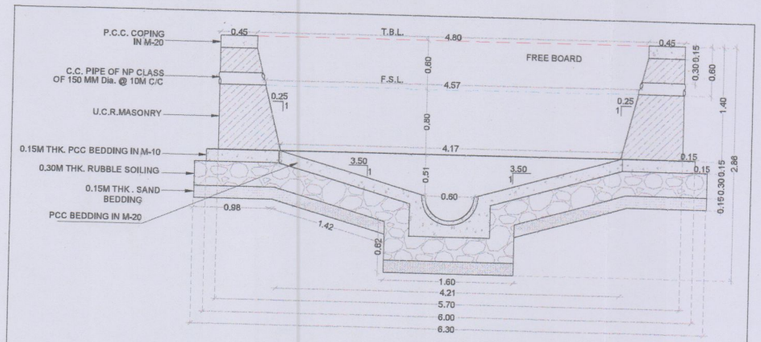


TCS - FROM CH - 0/660 TO 0/910

*NOTE- ALL DIMENSIONS ARE IN METER

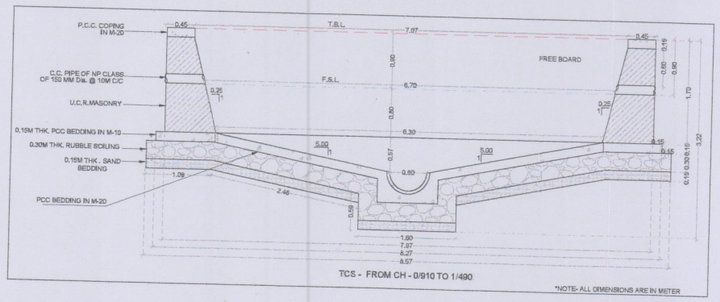


TCS - FROM CH - 0/910 TO 1/490

*NOTE- ALL DIMENSIONS ARE IN METER

# NALLA NO- 47: SHELAGI HIPPRAGA NALLA NEAR KACHARA DEPU

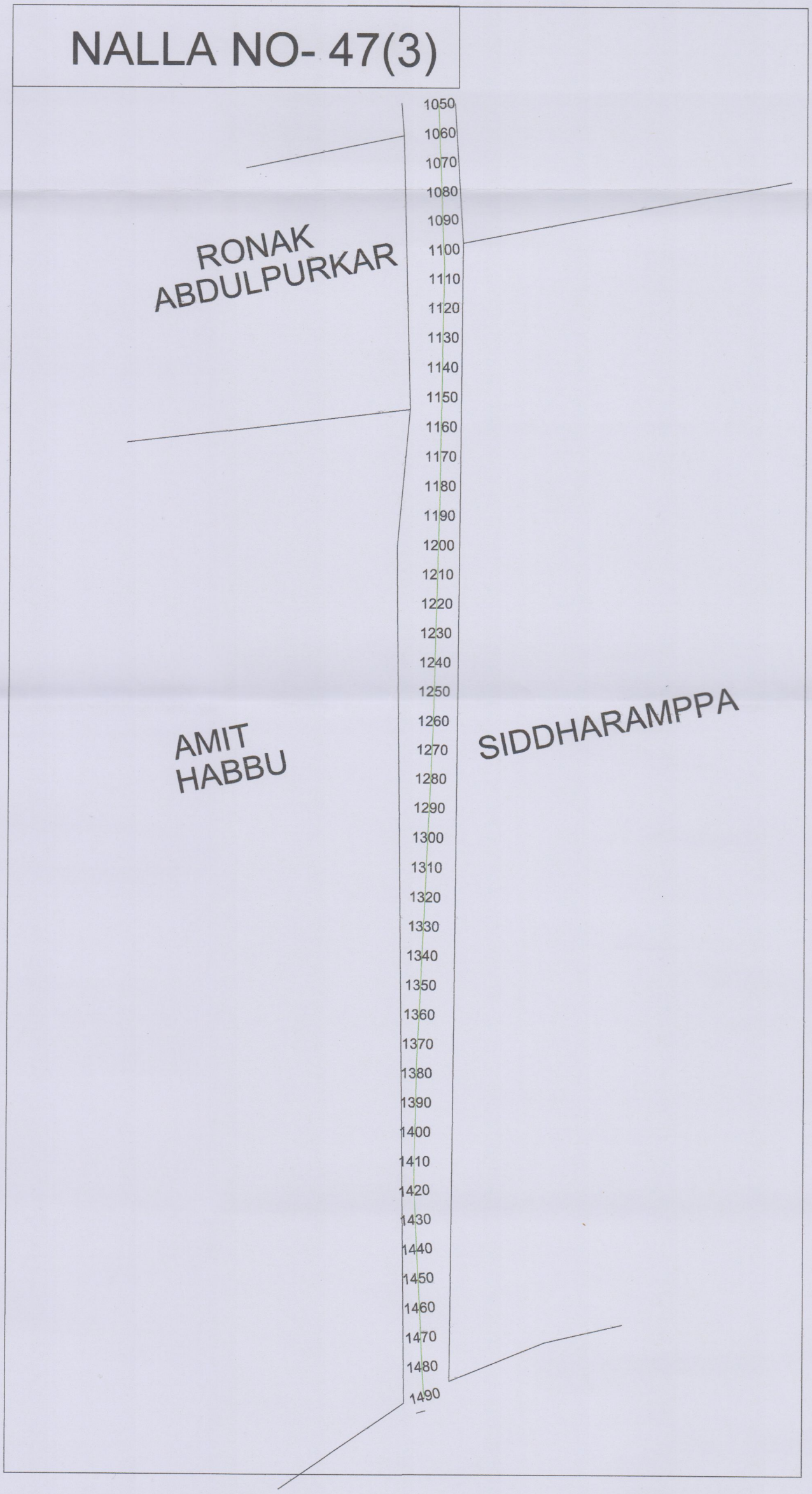


**Ashish Ghule**
(J.E., Zone Office No. 2)
Solapur Municipal Corporation, Solapur

**Dayanand Awatade**
(J.E., Building Permission / Town Planning)
Solapur Municipal Corporation, Solapur

**Rauf Sarqazi**
(Z.O., Zone Office No. 2)
Solapur Municipal Corporation, Solapur

**S. B. Tupdolkar**
City Survey Expert,
Solapur Municipal Corporation, Solapur

**Chandrakant Gunde**
Envirosafe Consultant

# NALA No. 47 - DP OVER LAY PLAN

# NALA No. 47 - DP OVER LAY PLAN